COMBIPRESS "CB2"

Grupos de presión

Utilizo doméstico
Utilizo agrícola
Utilizo civil
Utilizo industrial

CB2 - MK

CB2 - 2CP

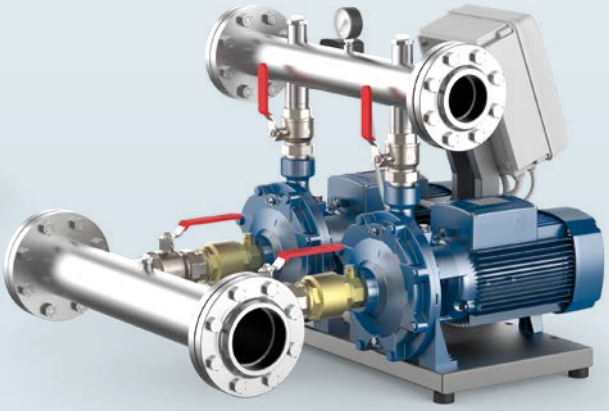

CB2 - 2CP

PRINCIPIO DE FUNCIONAMIENTO

Los **COMBIPRESS** son grupos de presión compuestos por dos electrobombas montadas en una unidad lista para ser instalada.
Los grupos están predispuestos de modo que, a cada incremento de demanda por parte del usuario, se enciedan automáticamente una o ambas bombas en sucesión. El funcionamiento de las solas bombas necesarias para satisfacer la demanda de agua permite entre otras cosas reducir de forma importante los consumos eléctricos.
El circuito electrónico presente en el cuadro eléctrico alterna el funcionamiento de las bombas.

UTILIZOS

- Agua limpia y líquidos químicamente no agresivos.
- Abastecimiento hídrico: aumento de presión para la industria, condominos, albergues, comunidades, instalaciones de tratamiento del agua, campamentos, escuelas, hospitales, etc.
- Irrigación: campos en general (futbol,golf,etc), cultivación agrícola, etc.

EJECUCION Y NORMAS DE SEGURIDAD

EN 60335-1
IEC 60335-1
CEI 61-150

EN 60034-1
IEC 60034-1
CEI 2-3

CE

CERTIFICACIONES

Empresa con sistema de gestión certificado DNV
ISO 9001: CALIDAD

CARACTERISTICAS CONSTRUCTIVAS

- **ELECTROBOMBAS** completas de colectores de aspiración e impulsión, válvulas de bola y válvulas antiretorno.
- **BASE** realizada con perfiles de metal.
- **COMPONENTES** de mando y control instalados en el colector de impulsión y compuestos de manómetro y de dos presóstatos regulables por el utilizador (la regulación de fábrica se ajusta en el campo de utilizo medio del grupo).
- **CAJA DE CONTROL** dotada de interruptor, bloquea puerta, circuito de comando, presóstato de baja tensión, circuitos electrónicos para alternar el funcionamiento de las electrobombas, protección amperométrica (salvamotor) y sistema antirebote en el arranque de las electrobombas (para evitar posible continuos falsos arranques en el caso de breves y limitadas demandas del utilizador).

CB2m:	monofásica 230 V - 50 Hz.
CB2:	trifásica 230/400 V - 50 Hz hasta 4 kW. 400/690 V - 50 Hz de 5.5 a 7.5 kW.

GARANTIA

2 años según nuestras condiciones generales de venta.

DATOS DE PRESTACION

50 Hz **n= 2900 min^{-1}** HS= 0 m

MODELO	1~	3~	POTENCIA (P2) kW	HP	▲	Q* m³/h	0	1.2	2.4	4.8	7.2	9.6	12	14.4	16.8	19.2	21.6
						l/min	**0**	**20**	**40**	**80**	**120**	**160**	**200**	**240**	**280**	**320**	**360**
CB2 - MK 3/3	●	●	2 x 0.75	2x1			52	50	49	45	38	28					
CB2 - MK 3/4	●	●	2x1.1	2x1.5	**IE3**		69.5	67	65.5	60	50.5	38					
CB2 - MK 3/5	●	●	2x1.1	2x1.5			87	83	82	75	63.5	47					
CB2 - MK 3/6	●	●	2x1.5	2x2			104	100	98	90	76	56					
CB2 - MK 5/4	●	●	2x1.1	2x1.5			56	–	55	52.5	48	41.5	32	20			
CB2 - MK 5/5	●	●	2x1.1	2x1.5			70	–	69	66	60	51.5	40	25			
CB2 - MK 5/6	●	●	2x1.5	2x2	**IE3**	**H** metros	84	–	83	79	72	62	48	30			
CB2 - MK 5/7		●	2x1.8	2x2.5			98	–	96	92.5	84	72.5	56	34			
CB2 - MK 5/8		●	2x2.2	2x3			112	–	110	105.5	96	82.5	64	40			
CB2 - MK 8/4	●	●	2x1.5	2x2			56	–	–	54	52	50	46	39	31.5	24	15
CB2 - MK 8/5		●	2x1.8	2x2.5	**IE3**		70	–	–	67.5	66	63	58	50	40	30	18
CB2 - MK 8/6		●	2x2.2	2x3			86	–	–	82	78	74	68	58	46.5	35	20

MODELO	1~	3~	POTENCIA (P2) kW	HP	▲	Q* m³/h	0	0.6	1.2	2.4	3.6	4.8	7.2	8.4	9.6	10.8	12.0	13.2	14.4	15.6
						l/min	**0**	**10**	**20**	**40**	**60**	**80**	**120**	**140**	**160**	**180**	**200**	**220**	**240**	**260**
CB2 - 4CP 100	●		2 x 0.75	2x1	**IE3**	**H** metros	50	50	49	47	45	42	37	34	30.5	26.5	22	17	11	5

MODELO	1~	3~	POTENCIA (P2) kW	HP	▲	Q* m³/h	0	0.6	1.2	2.4	3.6	4.8	6	7.2	8.4	9.6	10.8	12	13.2	14.4	15.6
						l/min	**0**	**10**	**20**	**40**	**60**	**80**	**100**	**120**	**140**	**160**	**180**	**200**	**220**	**240**	**260**
CB2 - 3CRm80	●		2x0.45	2x0.60	IE2		40	38	37	34.5	31	27	22.5	17	11	5					
CB2 - 4CRm80	●		2x0.55	2x0.75			52	50	49	44.5	40	34	28.5	22.5	16	10					
CB2 - 5CRm80	●		2x0.75	2x1		**H** metros	67	66	64	59	53	45.5	37.5	29.5	20.5	12					
CB2 - 4CRm100	●		2x0.75	2x1	**IE3**		50	50	49	47	45	42	39.5	37	34	30.5	26.5	22	17	11	5
CB2 - 5CRm100	●		2x1.1	2x1.5			63	62	61.5	59.5	57	53.5	50.5	46.5	42.5	38	33	28	22	15	8

MODELO	1~	3~	POTENCIA (P2) kW	HP	▲	Q* m³/h	0	2.4	4.8	7.2	9.6	12.0	13.2	14.4	16.8	19.2	21.6	24.0	30.0	36.0	42.0	48.0
						l/min	**0**	**40**	**80**	**120**	**160**	**200**	**220**	**240**	**280**	**320**	**360**	**400**	**500**	**600**	**700**	**800**
CB2 - 2CP 25/130	●	●	2x0.75	2x1			42	39	34	28.5	22	15										
CB2 - 2CP 25/14B	●	●	2x1.1	2x1.5			54	52	47.5	41	33	22										
CB2 - 2CP 25/16C	●	●	2x1.1	2x1.5	**IE3**		47	46	44	40	35	30	27	24								
CB2 - 2CP 25/16B	●	●	2x1.5	2x2			58	56	54	51	47	43	40	37	30							
CB2 - 2CP 25/16A		●	2x2.2	2x3			68	67	64.5	62	58	54	51	48	41	32						
CB2 - 2CP 32/200C		●	2x3	2x4			70	–	66.5	65	63	60.5	59	58	55	52	49.5	46.5	36			
CB2 - 2CP 32/200B		●	2x4	2x5.5		**H** metros	85	–	81	79	77	75	74	72	69	66	62	58	49			
CB2 - 2CP 32/210B		●	2x5.5	2x7.5	**IE3**		94	–	94	93	91	89	87	86	83	79	75	70	56			
CB2 - 2CP 32/210A		●	2x7.5	2x10			112	–	111	110.5	110	108	107	106	102	99	94	89	74			
CB2 - 2CP 40/180C		●	2x4	2x5.5			64	–	–	–	–	62	61.3	60.5	59	57.5	56	54.5	49	43	35	
CB2 - 2CP 40/180B		●	2x5.5	2x7.5	**IE3**		76	–	–	–	–	73	72.5	72	71	70	69	67.5	64	59.5	54	46
CB2 - 2CP 40/180A		●	2x7.5	2x10			88	–	–	–	–	85	84.5	84	83	82	81	79.5	76	72	67	60

Q = Caudal **H** = Altura manométrica total **HS** = Altura de aspiración

Tolerancia de las curvas de prestación según EN ISO 9906 Grado 3B.

*** Caudal máximo del grupo con las dos bombas funcionando**

▲ Clase de rendimiento del motor trifásico (IEC 60034-30-1)

COMBIPRESS "CB2"

DIMENSIONES Y PESOS

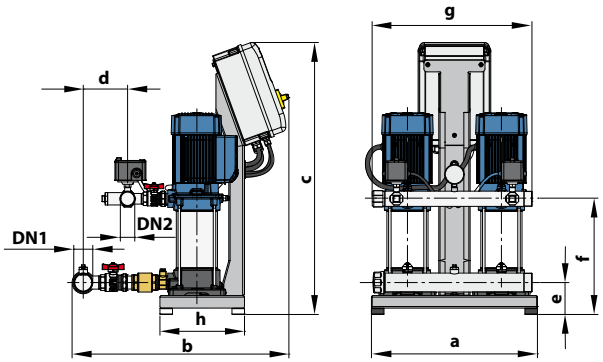

CB2 - MK

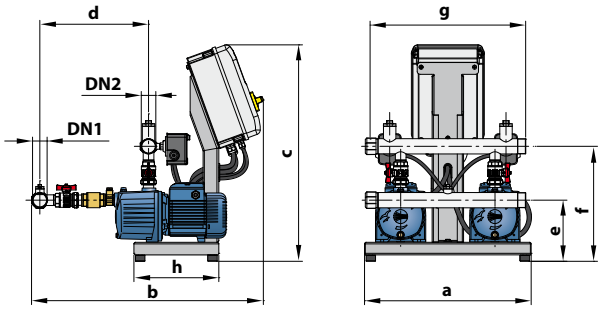

CB2 - 4CP • CB2 - 3-5CR

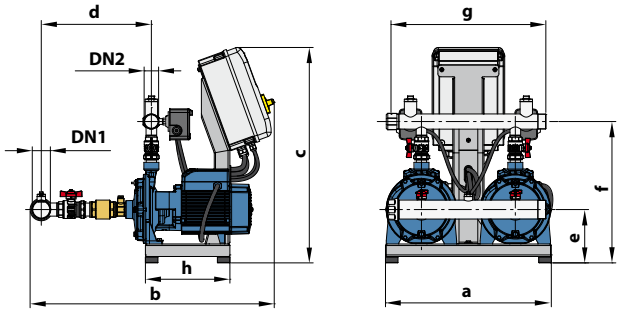

CB2 - 2CP 25/ • CB2 - 2CP 32/

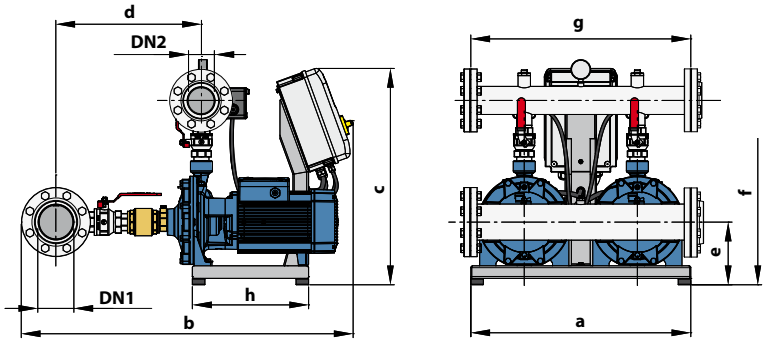

CB2 - 2CP 40/

MODELO		BOCAS		DIMENSIONES mm								kg	
Monofásica	**Trifásica**	**DN1**	**DN2**	a	b	c	d	e	f	g	h	1~	3~
CB2 - MKm 3/3	CB2 - MK 3/3								251			**58.0**	**59.0**
CB2 - MKm 3/4	CB2 - MK 3/4								275			**59.0**	**59.0**
CB2 - MKm 3/5	CB2 - MK 3/5								299			**60.0**	**60.0**
CB2 - MKm 3/6	CB2 - MK 3/6								323			**66.0**	**64.0**
CB2 - MKm 5/4	CB2 - MK 5/4	**2"**	**1½"**	530	695	868	140	102	275	500	270	**59.0**	**59.0**
CB2 - MKm 5/5	CB2 - MK 5/5								299			**59.0**	**60.0**
CB2 - MKm 5/6	CB2 - MK 5/6								323			**65.0**	**63.0**
–	CB2 - MK 5/7								347			–	**66.0**
–	CB2 - MK 5/8								368			–	**67.0**
CB2 - MKm 8/4	CB2 - MK 8/4								261			**67.0**	**65.0**
–	CB2 - MK 8/5	**2½"**	**1½"**	530	742	868	178	102	288	500	270	–	**68.0**
–	CB2 - MK 8/6								309			–	**68.0**
CB2 - 4CPm100	–	**1½"**	**1½"**	530	737	688	346	194	366	500	270	**52.0**	–
CB2 - 3CRm80	–				764		349					**39.8**	–
CB2 - 4CRm80	–	**1½"**	**1½"**									**41.8**	–
CB2 - 5CRm80	–			530	789	689	374	192	372	500	270	**46.6**	–
CB2 - 4CRm100	–	**2"**	**2"**		837		412					**52.9**	–
CB2 - 5CRm100	–											**53.7**	–
CB2 - 2CPm 25/130	CB2 - 2CP 25/130	**1½"**	**1½"**	530	746	688	343	152	394	500	270	**52.5**	**51.0**
CB2 - 2CPm 25/14B	CB2 - 2CP 25/14B				771			153	417			**70.5**	**70.0**
CB2 - 2CPm 25/16C	CB2 - 2CP 25/16C	**2"**	**1½"**	530		688	352			500	270	**70.5**	**70.0**
CB2 - 2CPm 25/16B	CB2 - 2CP 25/16B				780			170	452			**79.5**	**79.0**
–	CB2 - 2CP 25/16A											–	**82.0**
–	CB2 - 2CP 32/200C				982		450	192	535			–	**112.0**
–	CB2 - 2CP 32/200B	**3"**	**2"**	700		688				700	370	–	**118.0**
–	CB2 - 2CP 32/210B				987		454	199	565			–	**149.0**
–	CB2 - 2CP 32/210A											–	**156.0**
–	CB2 - 2CP 40/180C	**4"**	**3"**									–	**168.0**
–	CB2 - 2CP 40/180B			700	1056	688	463	199	587	700	370	–	**178.0**
–	CB2 - 2CP 40/180A	DN **100**	DN **80**									–	**188.0**